Einbau- und Bedienungsanleitung

NIRO Drosselventil Figur 078, DN 15 - DN 32

Figur 078 1G mit Entleerung

Figur 078 0G ohne Entleerung

KEMPER

FORTSCHRITT MACHEN

Über diese Anleitung | Sicherheitshinweise

Herstelleradresse
Gebr. Kemper GmbH + Co. KG
Harkortstraße 5
57462 Olpe
Tel.: +49 2761 891-0
Web: www.kemper-group.com

Kundendienst
Service-Hotline
Tel.: +49 2761 891 800
Mail: anwendungstechnik@kemper-group.com

Über diese Anleitung
Lesen Sie diese Anleitung vor Montagebeginn oder Gebrauch sorgfältig und folgen Sie den Anweisungen! Bewahren Sie die Anleitung zur späteren Verfügung auf!
Abbildungen in dieser Anleitung dienen dem grundsätzlichen Verständnis und können von der tatsächlichen Ausführung abweichen.

Warnung! Montage und Wartung nur durch sachkundige, qualifizierte Fachkraft.

Warnung! Nationale Normen und Vorschriften zur Unfallverhütung sind vorrangig zu befolgen.

Verwendung
Manuelles Regulierventil mit justierbarer Stellungsanzeige speziell für Trinkwassersyteme nach DVGW-Arbeitsblatt W 551 sowie für Reguliermaßnahmen in Wasserkreisläufen.

Benutzen Sie das Drosselventil
- nur in einwandfreiem Zustand.
- bestimmungsgemäß.

Haftung
Der Hersteller leistet keine Gewährleistung oder Haftung bei:
- Nichtbeachten dieser Anleitung.
- fehlerhaftem Einbau und/oder Gebrauch.
- eigenständiger Modifikation am Produkt.
- sonstiger, fehlerhafter Bedienung.

Entsorgung

Örtliche Vorschriften zur Abfallverwertung bzw. -beseitigung sind zu beachten. Produkt darf nicht mit normalem Haushaltsmüll, sondern muss sachgemäß entsorgt werden.

Zulassungen			
DVGW		VA	VA 1.53/20690
SVGW		ÜA	R-15.2.3-21-17049 WIEN-ZERT
AbP	Kemper Olpe DIN 4109-1 PA-IX 6747/1 MPA NRW.		

1 Technische Daten

Einsatzbereich	Zum hydraulischen Strangabgleich von Zirkulationsleitungen, in Steigsträngen und auf Verteilern
Max. zulässige Betriebstemperatur	Max. 90 °C (Dauer)
Nenndruck	PN 16
Nenngrößen	DN 15, 20, 25, 32
Option	Dämmschale nach EnEV 2001, Figur 471 10

2 Montagehinweis

Ventil immer in Fließrichtung einbauen (siehe Durchflusspfeil auf dem Gehäuse). Ventil zunächst voll geöffnet einbauen. Zur Inbetriebnahme des Rohrsystems Voreinstellung wählen.

3 Funktionsbeschreibung

Das Ventil realisiert kleine Volumenströme und ermöglicht den hydraulischen Abgleich der Strangleitungen untereinander. Zur Temperaturmessung empfehlen wir die Armatur in Kombination mit dem Mess-T-Stück Figur 128 / Figur 129.

4 Voreinstellung des Ventils

1 Ventil schließen.

2 Gewünschten ermittelten Skalenwert laut Durchfluss-/Druckverlustdiagramm auf der Bügelskala einstellen. Hierzu Inbusschraube lösen und gewünschten Voreinstellwert in Höhe Markierungsscheibe einstellen.

3 Einstellbügel mit Inbusschlüssel sichern.

4 Ventil öffnen.

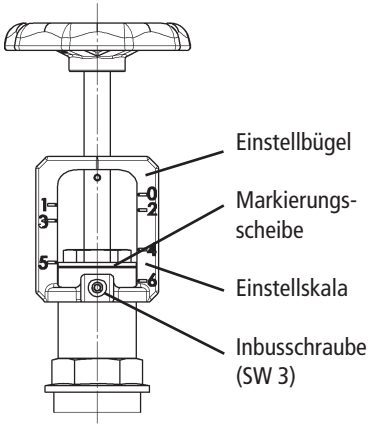

5 Zubehör

Zubehör Figur 078 0G	
Benennung	**Figur**
Dämmschale	471 10
Verschraubungen	-

Zubehör Figur 078 1G	
Benennung	**Figur**
Dämmschale	471 10
NIRO Probenahmeventil	087 00
Verschraubungen	-

6 Durchflussdiagramme

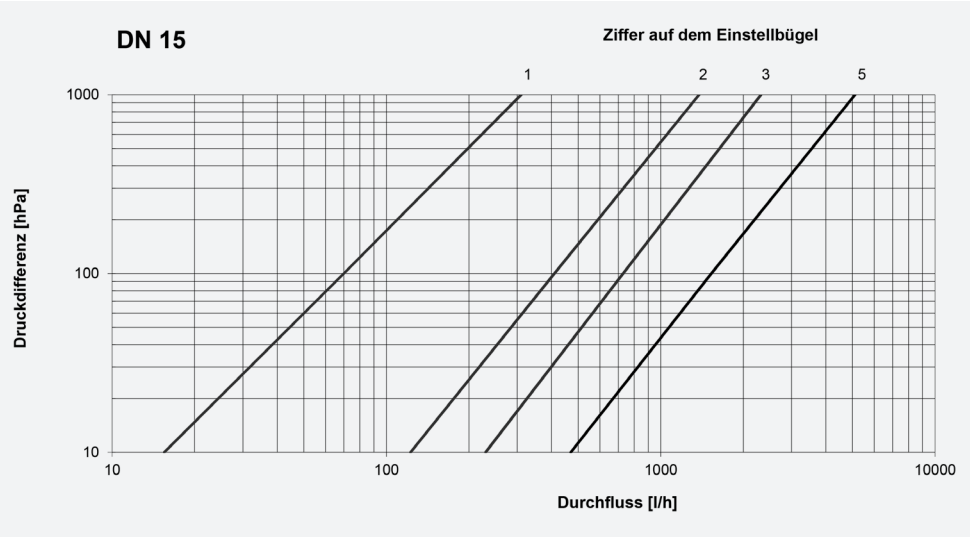

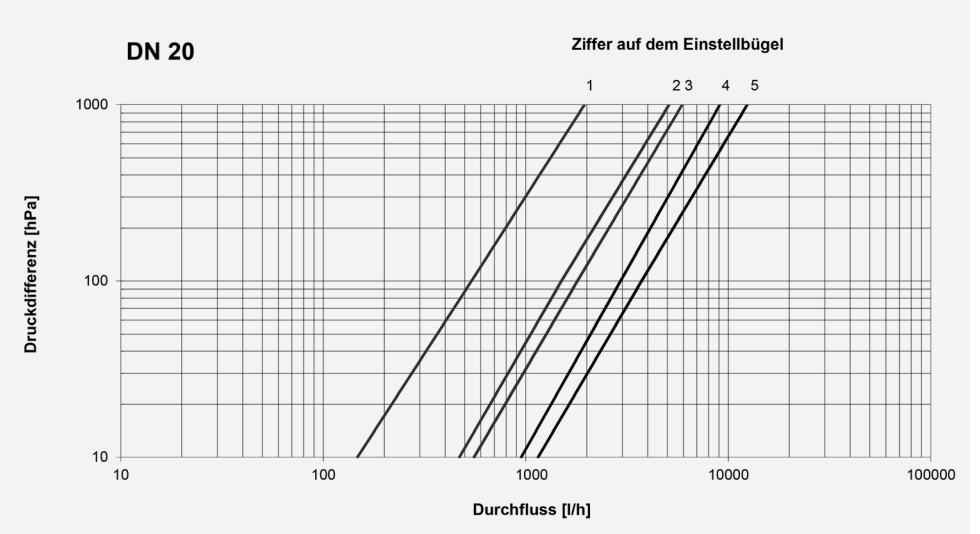

6 Durchflussdiagramme

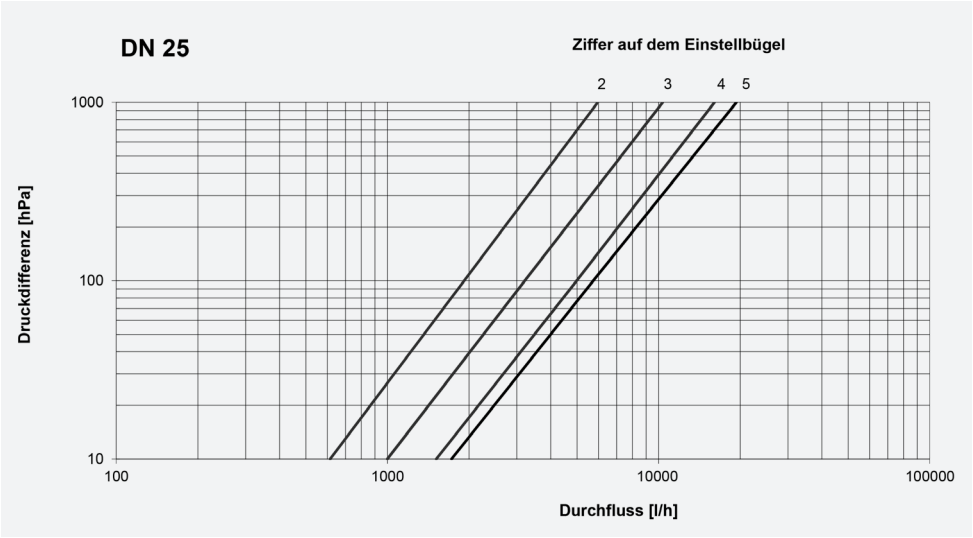

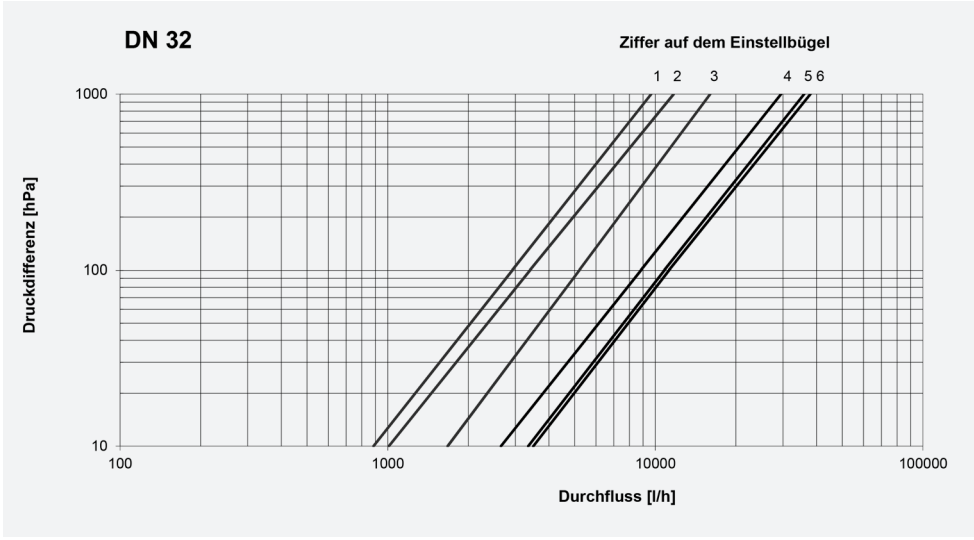

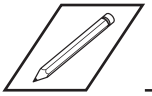

KEMPER
FORTSCHRITT MACHEN

Gebr. Kemper GmbH + Co. KG
Harkortstraße 5
D-57462 Olpe

Service-Hotline +49 2761 891-800
www.kemper-group.com
info@kemper-group.com

K410017800001-00 / 09.2022