Monsternamekraan van rvs, figuur 087 00

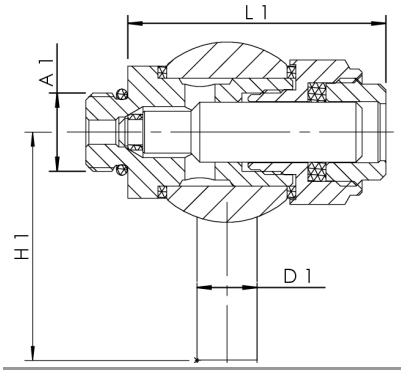

Productkenmerken

- voor monstername van drinkwater, vaststellen van microbiologische parameters volgens de drinkwaterwet- en -regelgeving
- delen die met het medium in contact komen van rvs
- steriliseerbare en draaibare rvs-tuit
- ventiellichaam kan 360° gedraaid worden
- past op alle appendages en koppelingen met een boorgat voor een aftapper
- afsluitbaar met inbussleutel 5 mm
- vrij van dode ruimtes
- geschikt voor horizontale en verticale inbouw
- incl. inbussleutel

Normen en certificaten

- DVGW-certificaat
- kunststofdelen met KTW- en W270-certificaat
- volgens normen van het Duits federaal milieuagentschap

Technische gegevens

- druktrap PN 16
- max. bedrijfstemperatuur 90 °C

Bestelnr.	DN	voor DN	voor appendages met flenzen DN	A1	D1 (mm)	H1 (mm)	L1 (mm)	kg
0870000600	8	15-50	15-25	G 1/4	10	125	43	0,23
0870001000	10	65-150	32-150	G 3/8	10	125	43	0,237

 © Copyright by Gebr. Kemper GmbH + Co. KG / Harkortstraße 5 / D-57462 Olpe